秋季秋葉区ソフトテニス小須戸大会(小・中学生男子)

H28.09.25

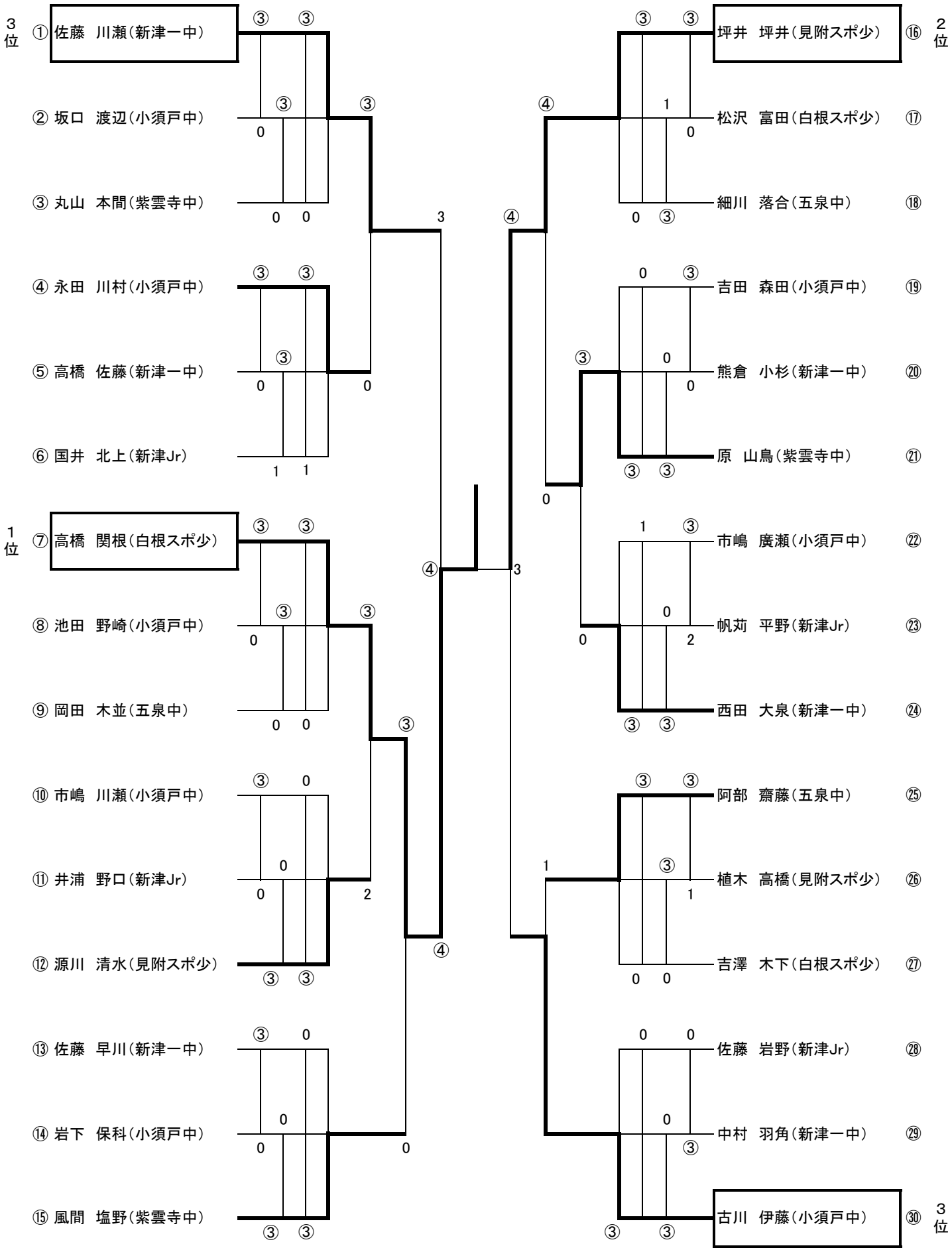

秋季秋葉区ソフトテニス小須戸大会(小・中学生女子)
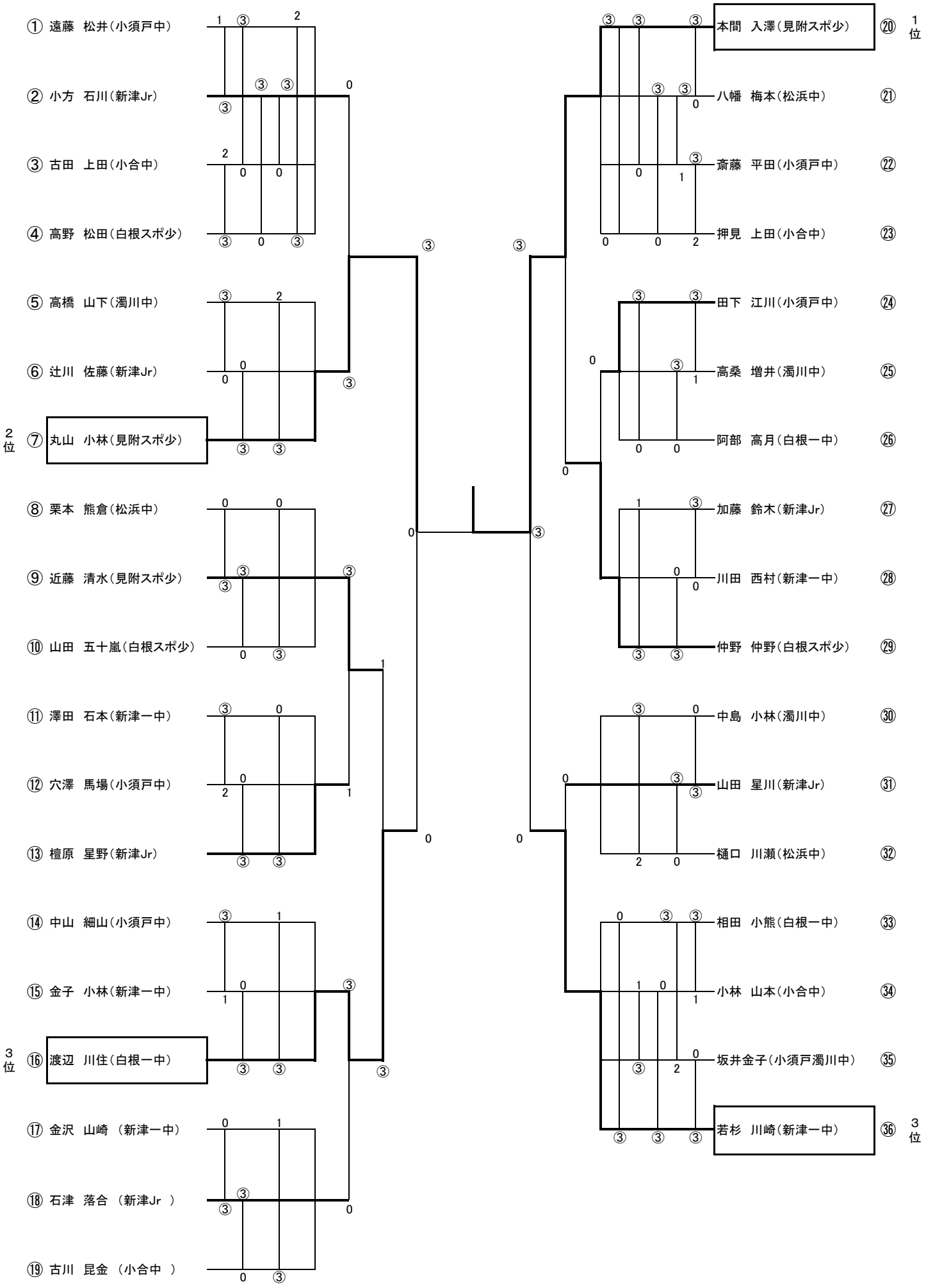
H28.09.25